LIFE-HAMMER®

Nº1 CAR SAFETY EXPERTS

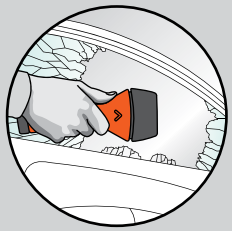

BREAKING CAR GLASS

CUTTING SEATBELTS

SAFETY HAMMER EVOLUTION

MONTAGEHANDLEIDING
PORSCHE NEDERLAND

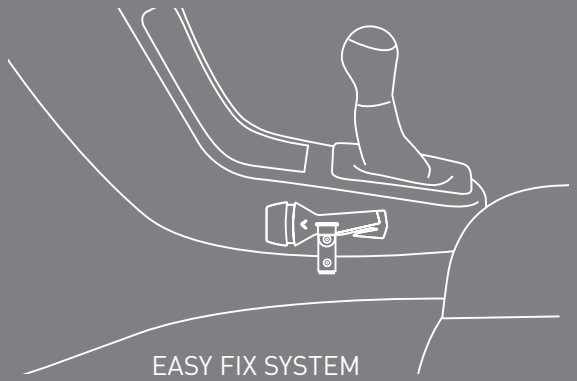

EASY FIX SYSTEM

PRODUCT KLEUR

NIEUW
LIFEHAMMER® EVOLUTION

automatische veiligheidshamer

verbrijzel eenvoudig en snel een zij- en/of achterruit

https://vimeo.com/user12940431/review/76860772/333b7e98bd

geavanceerd gordelmes

ultra harde keramische hamerkop

TÜV gecertificeerd volgens de strengste Duitse normeringen

TÜVRheinland CERTIFIED

geprüfte Sicherheit

www.tuv.com ID 0000039223

anti-slip grip

eenvoudig en veilig te gebruiken door volwassenen en zelfs kinderen

Inclusief gebruiksvriendelijk montagesysteem

voor aan het middenconsole:
EASY FIX SYSTEM

standaard

om te schroeven:
PRO ADAPTER

optioneel

Het EASY FIX SYSTEM wordt standaard geleverd. Optioneel is de PRO ADAPTER leverbaar. De PRO ADAPTER kan tevens in combinatie met het EASY FIX SYSTEM gebruikt worden.

De LIFEHAMMER® EVOLUTION is de ultieme veiligheidshamer. Eenvoudig en veilig te gebruiken door volwassenen en zelfs kinderen. Dankzij het bijgeleverde montagesysteem genaamd EASY FIX SYSTEM kan deze veiligheidshamer eenvoudig en snel aan het middenconsole gemonteerd worden. De montageplek van een veiligheidshamer is afhankelijk van het interieur van de desbetreffende auto. Wanneer het EASY FIX SYSTEM geen uitkomst biedt, dan is het mogelijk met behulp van de PRO ADAPTER de veiligheidshamer vast te schroeven. Meer informatie kunt u vinden in deze montagehandleiding of op de website: www.lifehammerproducts.com.

EASY FIX SYSTEM
MONTAGE AAN HET MIDDENCONSOLE

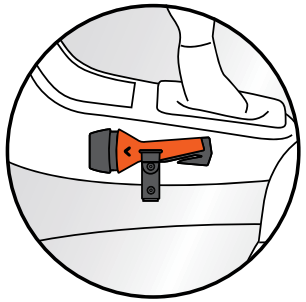

Met het EASY FIX SYSTEM kan deze veiligheidshamer eenvoudig en snel aan een rand van het middenconsole gemonteerd worden. 1: Draai de onderste schroef los. De getande klauw staat nu open. 2: Schuif de getande klauw achter de rand van het middenconsole. Draai vervolgens simpelweg de onderste schroef weer stevig vast totdat het EASY FIX SYSTEM klemvast zit. Dit montagesysteem kan indien nodig altijd schadevrij verplaatst worden. 3: De veiligheidshamer kan ideaal gepositioneerd worden met behulp van het kleine 360° roteerbare click-adaptertje (zie foto 1 en 2). Draai de bovenste schroef los, draai het click-adaptertje naar de gewenste stand en draai het schroefje weer vast.

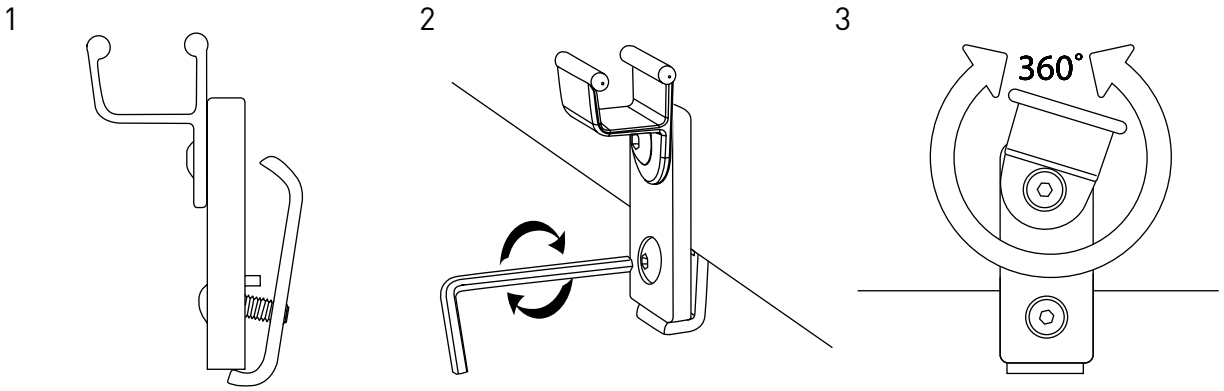

FOTO 1

FOTO 2

PRO ADAPTER
OM TE SCHROEVEN

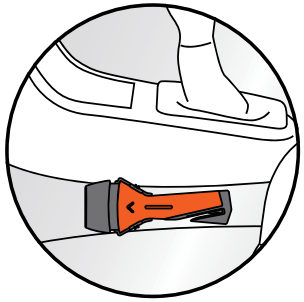

De montageplek van een veiligheidshamer is afhankelijk van het interieur van de desbetreffende auto. Wanneer het EASY FIX SYSTEM geen uitkomst biedt, dan is het mogelijk met behulp van de PRO ADAPTER de veiligheidshamer vast te schroeven. Deze is optioneel leverbaar.

BENODIGDHEDEN

1. BOLKOP SCHROEF (2x)
2. PRO ADAPTER EVOLUTION (1x)
3. KUNSTSTOF OF TAPIJT
4. RING (2x)
5. MOER (2x)

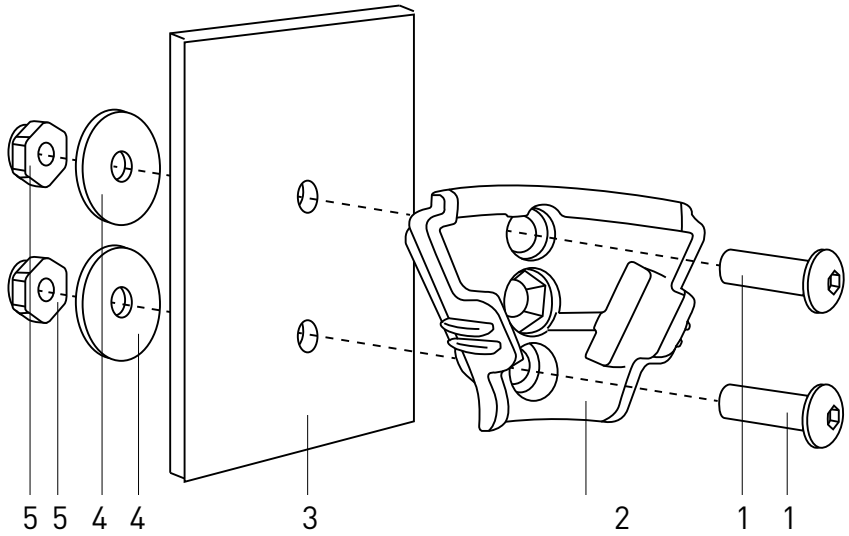

KUNSTSTOF ONDERGROND

VLOERMAT OF TAPIJT

COMBINATIE OPTIE
EASY FIX SYSTEM + PRO ADAPTER

Het EASY FIX SYSTEM wordt standaard geleverd. Optioneel is de PRO ADAPTER leverbaar. De PRO ADAPTER kan tevens in combinatie met het EASY FIX SYSTEM gebruikt worden.

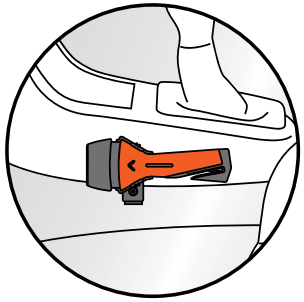

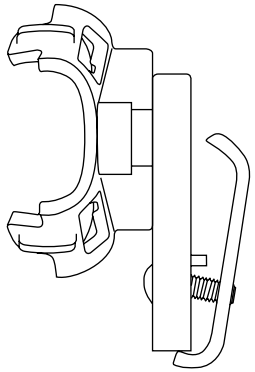

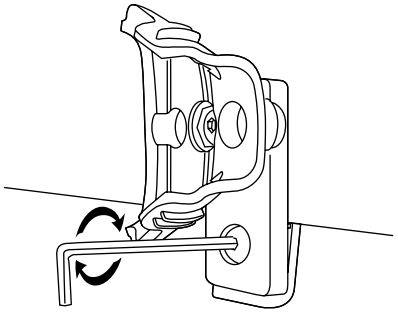

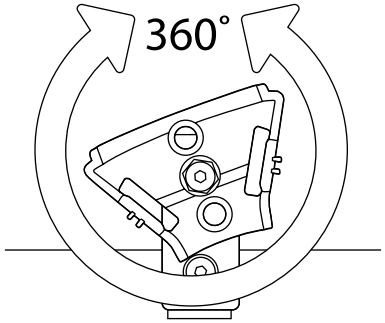

AANBEVOLEN MONTAGEPLEK
BESTUURDER EN/OF PASSAGIER

Klik op de foto's om direct naar de detailpagina's te gaan. Klik daar op de knop passagier.

911/BOXSTER/CAYMAN

>> NAAR DETAILPAGINA

PANAMERA

>> NAAR DETAILPAGINA

MACAN

>> NAAR DETAILPAGINA

CAYENNE

>> NAAR DETAILPAGINA

911 / BOXSTER / CAYMAN BESTUURDER

PORSCHE

>> Klik hier

bestuurder

passagier

overzicht

911 / BOXSTER / CAYMAN PASSAGIER

PANAMERA BESTUURDER

PORSCHE

>> Klik hier

bestuurder passagier overzicht

PANAMERA PASSAGIER

PORSCHE

>> Klik hier

passagier

overzicht

MACAN BESTUURDER

PORSCHE

>> Klik hier

bestuurder

passagier

overzicht

MACAN PASSAGIER

PORSCHE

>> Klik hier

bestuurder passagier overzicht

CAYENNE BESTUURDER

PORSCHE

>> Klik hier

bestuurder

passagier

overzicht

CAYENNE PASSAGIER

PORSCHE

>> Klik hier

bestuurder

passagier

overzicht

2013: GOED INDUSTRIEEL ONTWERP

product design award 2014

MKB INNOVATIE TOP 100 2013

German Design Award NOMINEE

reddot design award

LIFEHAMMER® EVOLUTION, winnaar van de prestigieuze reddot design award, een iF product design award, de MKB innovatie top 100 en genomineerd voor de German Design Award 2014. Internationaal getest door TÜV Rheinland en de Japanse NCAC. In Nederland als beste getest door de ANWB en door de maakindustrie erkend als Goed Industrieel Ontwerp.

www.lifehammerproducts.com

Developed by Life Safety Products B.V. Post-Office Box 6008, 2702 AA Zoetermeer, The Netherlands.
LIFEHAMMER PRODUCTS, the LIFEHAMMER® logo, wordmark and plus-signs are registered trademarks of Life Safety Products B.V.
All rights reserved.